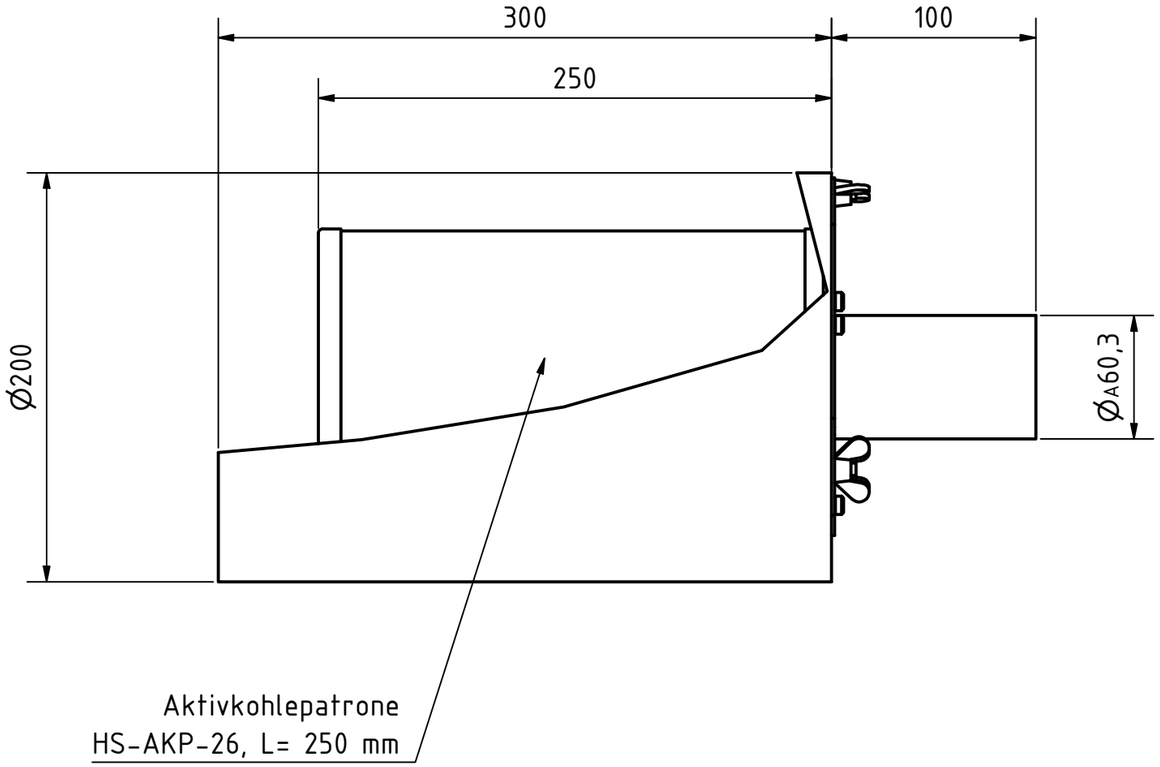

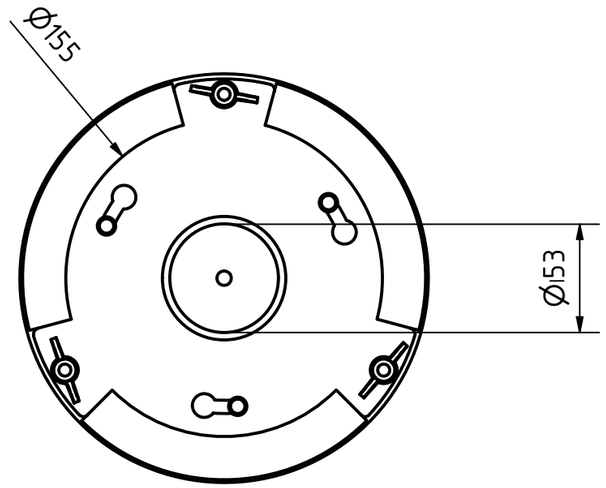

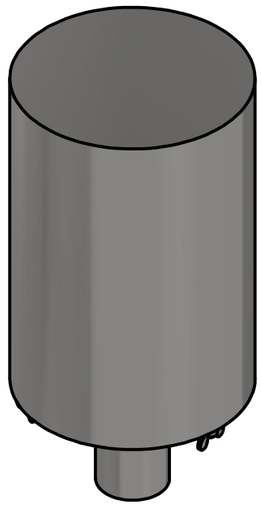

Zeichnungsfreigabe:

Kunde:_____

Datum:_____

Name: _____

Unterschrift / Stempel: _____

Sorgfältig Prüfen!
Abgezeichnete Zeichnungen gelten als endgültige Fertigungsgrundlage und können ggf. von Ihrer Bestellung und der Auftragsbestätigung abweichen

LUFTFILTERBAU GmbH

(C) HS Luftfilterbau GmbH
http://www.luftfilterbau.de

Gewicht: ca. 5 kg (+ Zubehör)
Rev.: 1
Material: Edelstahl 1.4301 1,5 mm
Toleranzen: +1 / -2 mm

	Datum	Name
Gezeichnet	19.12.2024	T.Koppitz
Kontrolliert		
Norm	HSL-Werksnorm	

HS-Rohrstutzenadapter

55-AKP-STUTZEN-2-RWK_NW50

1 v. 1
A3

Status	Änderungen	Datum	Name